プラチナデッキ

PLATINUM DECK

標準施工要領書

施行者様へ　必ずお読みください

※本文中の内容を守らず施工し、不具合が発生した場合は、弊社は一切の保証を致しかねます。

株式会社リーベ

2023-2月版

①寸法注意事項

根太ピッチ

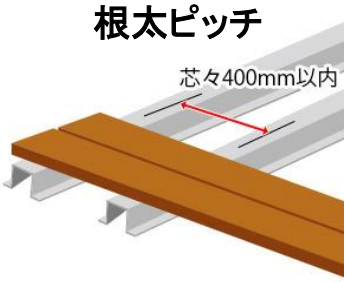

芯々400mm以内

床板（幅方向）の隙間

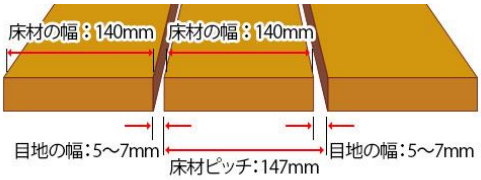

5～7mm推奨

長手方向 及び
建物や壁等との隙間

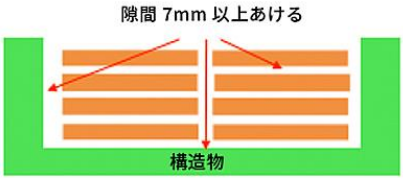

7～10mm推奨

②各部品について

プラチナデッキは、十分な強度を持った鋼製（亜鉛メッキ鋼板）、樹脂製、アルミ製、木材などの下地に施工して下さい。

設定仕様以外の下地による施工につきましては、当社法人営業部までお問合せ下さい。

部材構成図

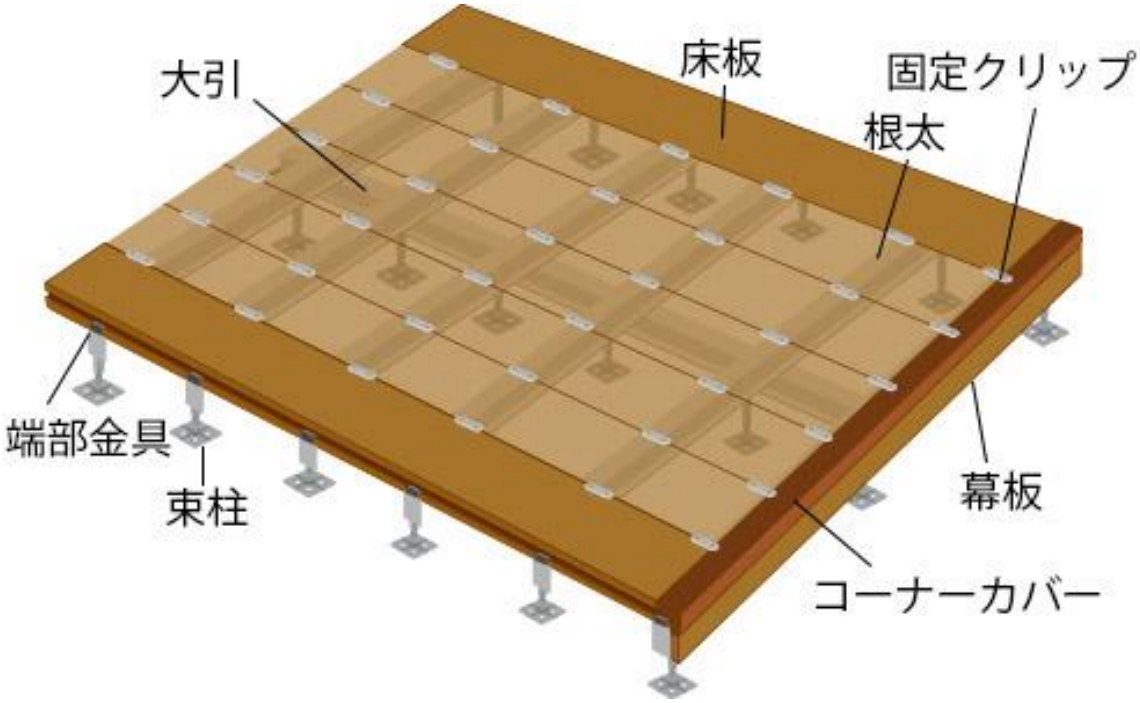

③使用部材

床板

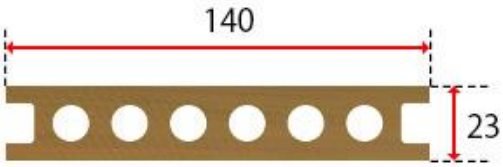

H23×W140×L2000mm
仕様：中空

大引・根太

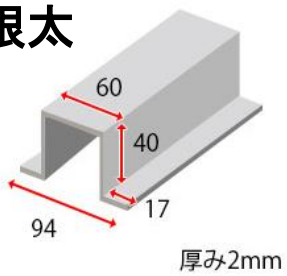

・アルミ根太・大引
H40×W60（94）×L2000mm

・鋼製ハット（ZAM）
H40×W60（90）×L2400mm
H40×W60（90）×L3000mm

幕板

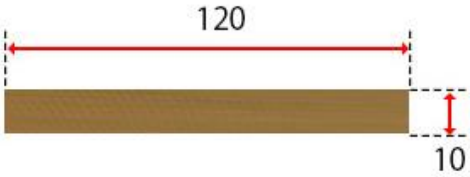

H10×W120×L2000mm
仕様：無垢

鋼製束（L型、T型）

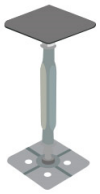

・高さ：H＝～700㎜
仕様：金属製（亜鉛メッキ）

プラスチック束（マルチポスト）

・高さ：H＝15～725㎜
仕様：樹脂製

コーナーカバー

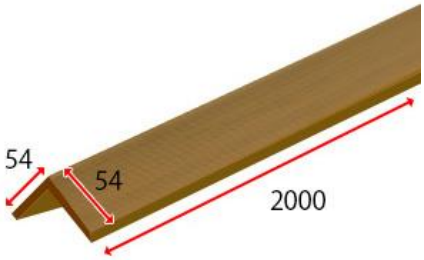

54×54×2000mm　厚み：5mm

※必要に応じてご使用下さい。

幕板受下地（DFプレート）

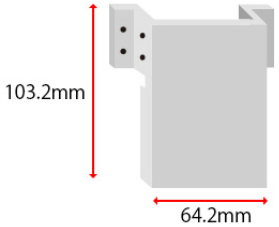

1.6×64.2×103.2mm　仕様：ZAM

※幕板受下地は幕板を固定する場合に使用します。
※DFプレートを使用する以外に、金属根太端材、
又はL字金物を受下地にする事も出来ます。
施工の際に随時ご用意ください。

■留め具について

※木根太か鋼製根太かにより固定ビスが変わります。下地に合わせてご選択ください。

木根太

床板の固定用

【コスト優先の方向け】

① 固定クリップ50個入り （色：ブラック/ブラウン）

付属ビス無し/頭径6.0mm未満のネジ推奨

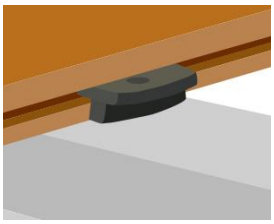

【施工スピード優先の方向け】

② デッキロック 100個入り （ビス別売）

【別売ビス】
木下地用ビス（ブロンズ）
3.6×50mm

端部固定用

端部金具＆ビスセット/50個入り

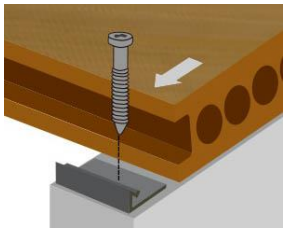

・付属ビスを使用
（樹脂、木根太用）

サイズ

・端部金具
高さ： 8.3mm×幅25mm×長さ28mm
壁厚： 0.88mm
丸穴直径： 4.34mm

・セットビス
頭径： 6mm 長さ： 24mm

鋼製根太

床板の固定用

【コスト優先の方向け】

① 固定クリップ50個入り （色：ブラック/ブラウン）

付属ビス無し/頭径6.0mm未満のネジ推奨

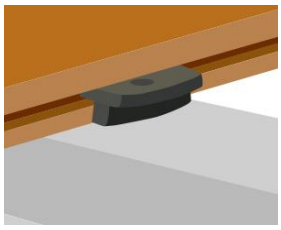

【施工スピード優先の方向け】

② デッキロック （鋼製ビスセット）

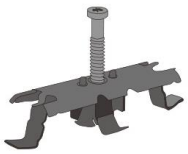

【 50個、100個入りあり 】

端部固定用

端部金具＆ビスセット/50個入り

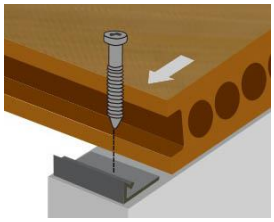

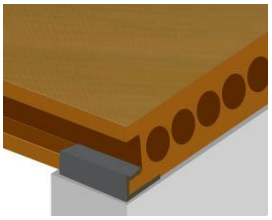

サイズ

・端部金具
高さ： 8.3mm×幅25mm×長さ28mm
壁厚： 0.88mm
丸穴直径： 4.34mm

・別売のビス
ドリルビスを使用 （ 参考商品 品番：cs-438 ）

④施工要領

プラチナデッキ　施工要領
【設定仕様：　シングル工法】 鋼製束　＋　アルミ根太　＋固定クリップ

施工手順

①下地：鋼製束の設置

鋼製束をコンクリートビスで固定して下さい。

支持脚の間隔は根太方向に対して芯々1,000㎜以内、直交方向は芯々400㎜以内の間隔で設置して下さい。

※ビス止め前に接着剤で鋼製束を固定することを推奨いたします。
※FRPバルコニーの場合は600㎜以下を推奨いたします。

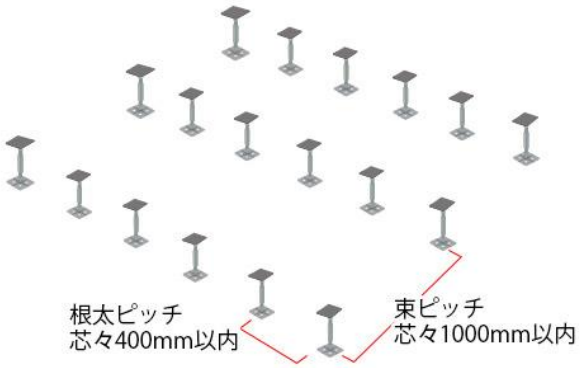

②下地：根太の設置

根太をドリルビスで鋼製束に固定して下さい。
（根太ピッチ：芯々400mm以内）

※長手方向のジョイント部は5mm程度の目地を取って下さい。
※根太の跳ねだしは大引の中心から150mm以内として下さい。
※壁際や建物が近い場合などには、根太端部を10mm程離して設置して下さい。

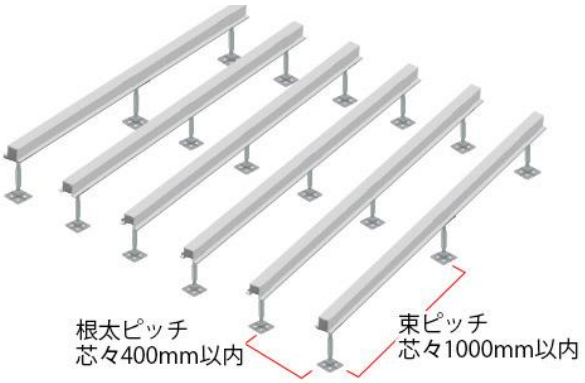

③下地：DFプレートの設置（幕板を取り付ける場合）

幕板を取付ける予定の面にDFプレートをドリルビスで固定して下さい。

根太に対し幕板が直交する面は各根太の端部に、平行する面は500mm以内の間隔で設置して下さい。

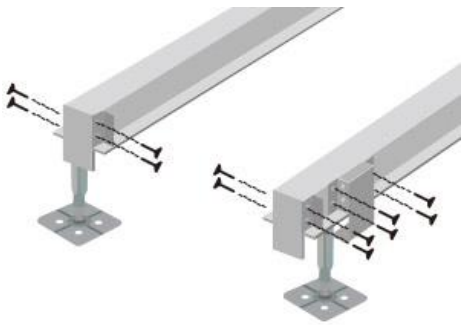

④床板の設置

床板をサラドリルビスと専用留具（固定クリップ）で根太に固定して下さい。

デッキの貼りはじめ、貼り終わりは端部固定金具を使用し、目地部に固定クリップを使用して下さい。

※床板の跳ねだしは、根太中心から75mm以内として下さい。
※短手・長手方向共に、5～7mmの間隔を開けて設置する必要があります。

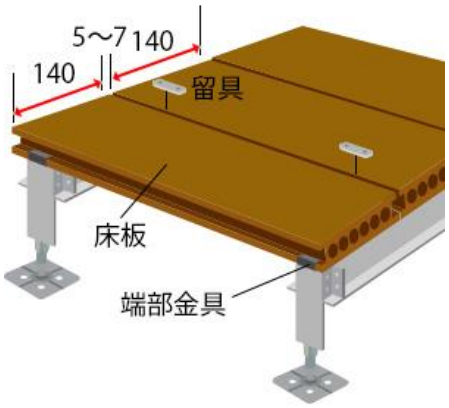

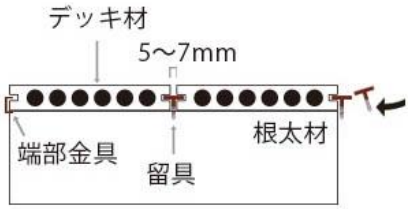

⑤幕板もしくはコーナーカバーの設置

【幕板　取付け方法】

幕板をサラドリルビスでDFプレートに固定して施工完了です。

断面図

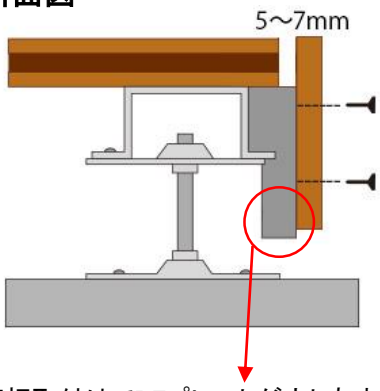

※幕板取付けでDFプレートが少しあまります。
気になる場合はカットしてご調整下さい。

全体図

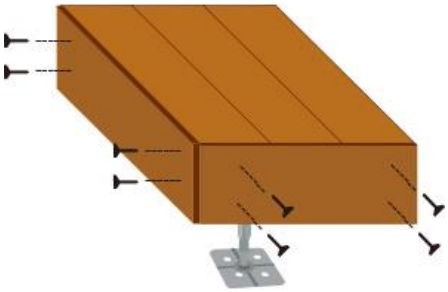

【コーナーカバー　取付方法】

コーナーカバーと床板に下穴をあけ、ビスで固定して施工完了です。

※ビスは38～41㎜の長さ推奨。

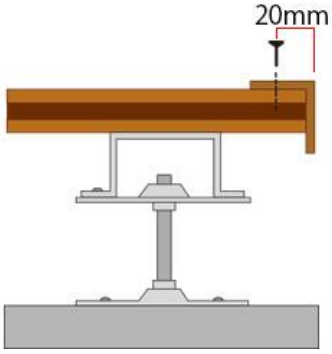

仕上がりイメージ

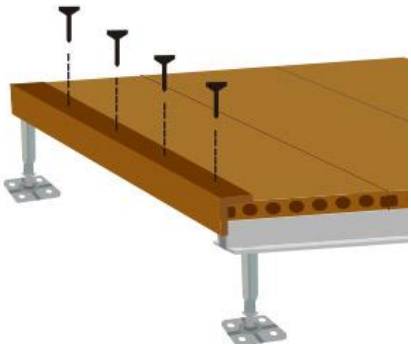

施工手順

①下地：鋼製束の設置

鋼製束をコンクリートビスで固定して下さい。
支持脚の間隔は大引と平行方向は芯々800㎜以内、直交方向は芯々1,000㎜以内の間隔で設置して下さい。

※ビス止め前に接着剤で鋼製束を固定することを推奨致します。

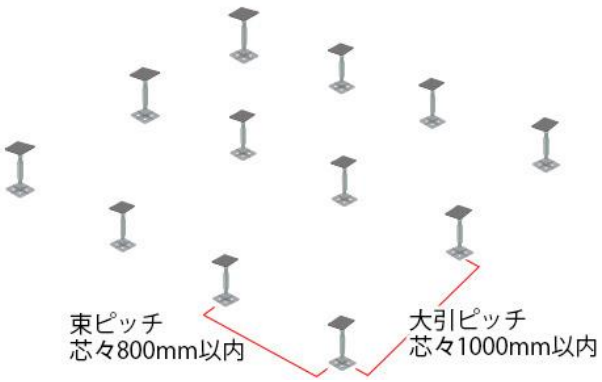

②下地：大引の設置

大引をドリルビスで鋼製束に固定して下さい。
（大引ピッチ：芯々1,000㎜以内）

※大引の跳ねだしは鋼製束の中心から150mm以内として下さい。
※壁際や建物が近い場合などには、根太端部を10mm程度離して設置して下さい。

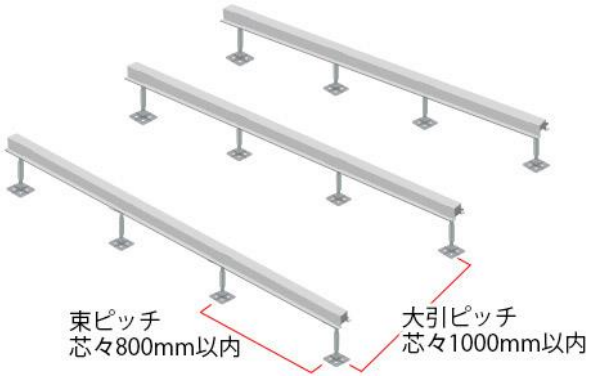

③下地：根太の設置

根太をドリルビスで大引に固定して下さい。
（根太ピッチ：芯々400mm以内）

※壁際や建物が近い場合などには、根太端部を10mm程度離して設置して下さい。

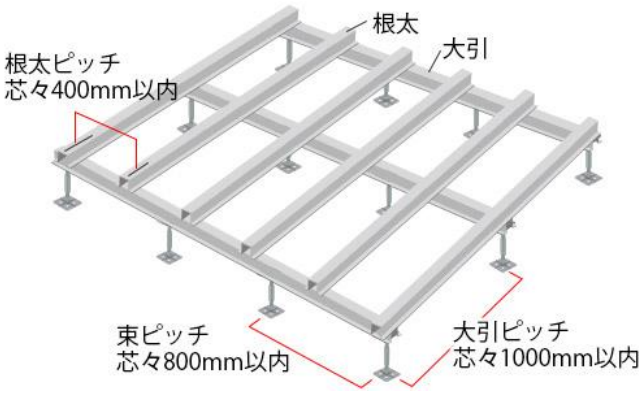

④下地：DFプレートの設置（幕板を取り付ける場合）

幕板を取付ける予定の面にDFプレートをドリルビスで固定して下さい。

根太に対し幕板が直交する面は各根太の端部に、平行する面は500mm以内の間隔で設置して下さい。

※DFプレートは大引ではなく根太に取り付けて下さい。

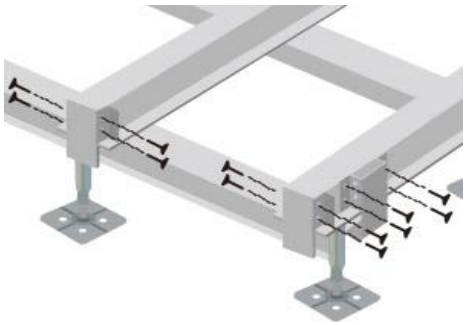

⑤床板の設置

床板をサラドリルビスと専用留具（固定クリップ）で根太に固定して下さい。

デッキの貼りはじめ、貼り終わりは端部固定金具を使用し、目地部に固定クリップを使用して下さい。

※床板の跳ねだしは、根太中心から75mm以内として下さい。
※短手・長手方向共に、5～7mmの間隔を開けて設置する必要があります。

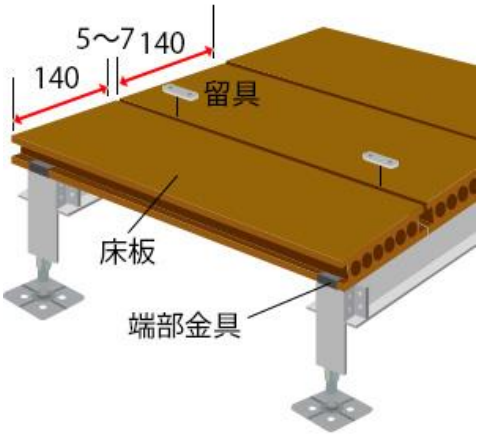

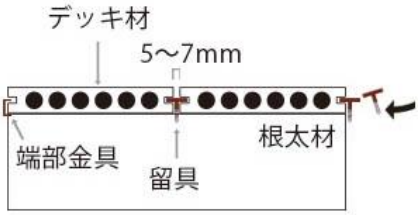

⑥幕板もしくはコーナーカバーの設置

【幕板　取付け方法】

幕板をサラドリルビスでDFプレートに
固定して施工完了です。

断面図

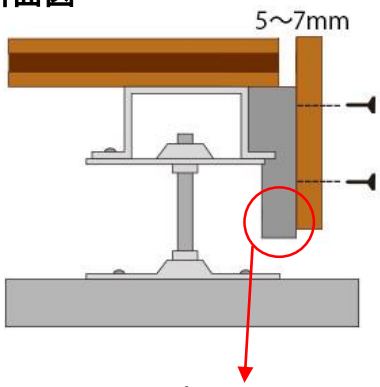

※幕板取付けでDFプレートが少しあまります。
気になる場合はカットしてご調整下さい。

全体図

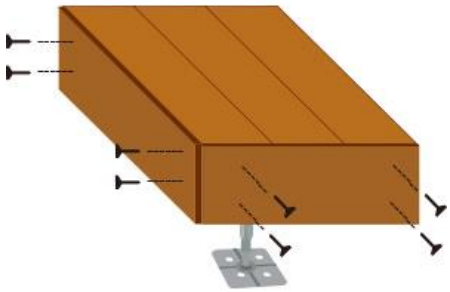

【コーナーカバー　取付方法】

コーナーカバーと床板に下穴をあけ、
ビスで固定して施工完了です。

※ビスは38～41㎜の長さ推奨。

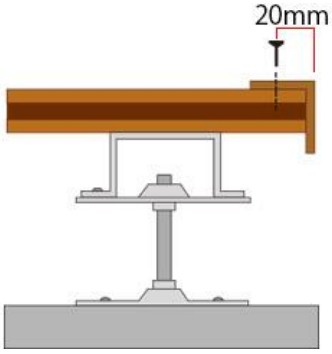

仕上がりイメージ

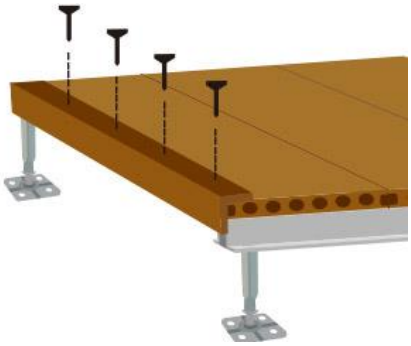

⑤施工上の注意点

知っておいて頂きたい事

◆天然木材のような、バラつきがあります

リサイクル材料から生産されている為、生産ロットによって多少色のばらつきがございますが、使用に問題はございません。

◆施工時の下穴加工がお勧めです

中空部材は割れ防止の観点から下穴を開けてのビス止めが必要です。
一手間ですがよりよい施工のためにご理解をお願いいたします。

◆素材の伸縮があります

天然木材＋樹脂という素材の特性上、収縮が発生します。
施工時はクリアランスに余裕を持って施工することが重要です。
特にデッキ材同士の突きつけ、建物本体との接合部には細心の注意が必要です。

◆暑い日は注意しましょう

直射日光により表面温度が高温になります。
火傷する可能性がありますので十分ご注意ください。

注意して頂きたい事

◆火気厳禁！

ウッドデッキは火気厳禁です。変形等の可能性もあるので、可燃性のものはウッドデッキの近くで使わないように気を付けてください。

◆金属類を放置しない！

ウッドデッキの上に直接金属類を置いてしまうと、シミや変色の原因になることがあります。
飲み終わったジュースの空き缶などは早めに片付けましょう。

◆外的要因によるカビに注意！

掃除をせず放置しておくと、汚れが付いたり苔やカビが発生したりすることがあります。
プランターや椅子・テーブル等を置きっぱなしにすると、汚れが付着しやすくなります。
落としづらい汚れになる前に、定期的に物を移動し、定期的な掃除をしておきましょう。

⑥お手入れ方法

長く美しい状態でお使いいただくため、
1～2ヶ月に1 度のお手入れをお勧めしております。

日々の簡単お手入れ

表面の汚れが残ったままにならないように、ホコリやゴミをホウキで掃き出し、長手方向に沿って雑巾やスポンジで水洗いして下さい。

最後にきれいな水を含ませたデッキブラシで表面をブラシ掛けし、乾いた雑巾でよくふき取って下さい。

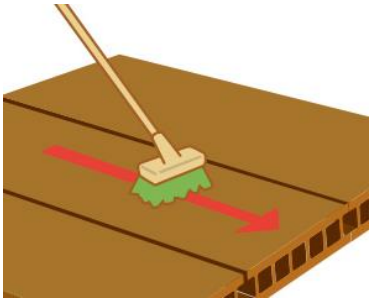

シミなどの汚れのお手入れ

シミなどの汚れがある場合は、日々のお手入れに加え、中性洗剤を利用して掃除して下さい。

ブラシ掛けの際、薄めた中性洗剤を含ませ、長手方向に沿ってこすって下さい。洗剤が残らないように水でしっかりと洗い流し、乾いた雑巾でふき取って下さい。

カビが生えた時のお手入れ

ウッドデッキは、屋外に設置する商品のため雨の影響を受けます。さらに屋外にはカビ菌などが浮遊しており、埃やゴミ等の付着や雨の湿気と相まってカビを発生させることもあります。

その場合は、薄めた次亜塩素酸系漂白剤などのカビ除去剤を使用し、デッキブラシで軽くブラシ掛けをして下さい。普段のお手入れ同様にお手入れをお勧めしております。

＜ご注意＞
・漂白剤使用後は長時間 放置せずに十分水で洗い流して下さい。

⑦施工参考例

プラチナデッキのカラーは4色。
両面異なる木目調（年輪風/柾目風）デザイン。
フェンスも木目調で一体感のある雰囲気に。
プラチナデッキ　ライトブラウン

プラチナデッキ　アンティーク

プラチナデッキ　ローズ